BORINS
Maskin - Teknik - Service

Produktblad

Transportörer

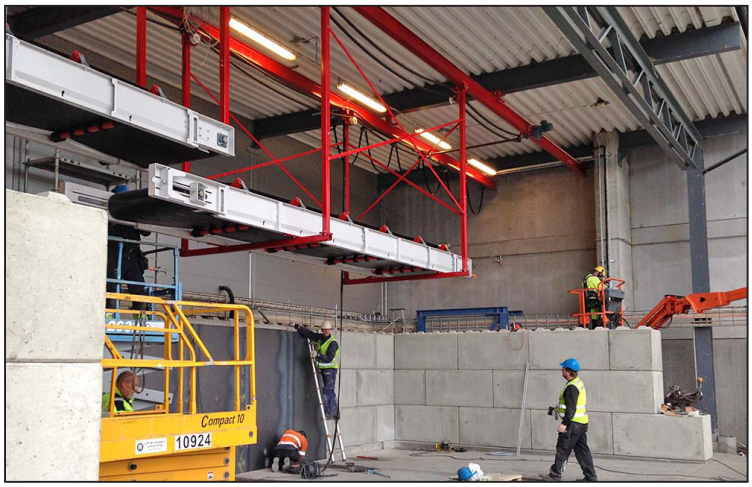

BORINS TRANSPORTÖRER

Borins tillverkar ett antal olika transportörer för främst återvinningsindustrin, men även åt andra branscher som behöver tillförlitliga lokala materialtransporter.

För att fylla kundernas behov använder transportörerna olika tekniker för att på ett så ekonomiskt sätt som möjligt förflytta det specifika materialet.

Transportörerna är moduluppbyggda och kan lätt anpassas till olika befintliga anläggningar.

MODELLER

- Kedjegummitransportörer med gummimatta och kedjedrift.
- Rullställstransportörer med med gummimatta och rullställ.
- Skraptransportörer med medbringare och kedjedrift.
- Lamelltransportörer med stålameller och kedjedrift.
- Kvarntransportörer med gummimatta och rullställ.

Transportörer

KEDJEGUMMITRANSPORTÖRER

Produktbeskrivning

Kedjegummitransportörer används till olika typer av material där kraven är höga på driftsäkerhet, buller och minimalt spill.

Transportörerna är konstruerade och byggda i moduler för att underlätta transporten och korta ledtiderna vid tillverkning.

En gummimatta, kedjebalk och kraftiga kedjor borgar för hög driftsäkerhet.

Transportören består av tre huvuddelar; bunkerdel, stigardel och motormodul.

Lutningen på böjar och svanhalsar kan anpassas.

Optioner

- Variabel hastighetsstyrning med lasergivare.
- Täckning av stigardelen.
- Frekvensstyrning.

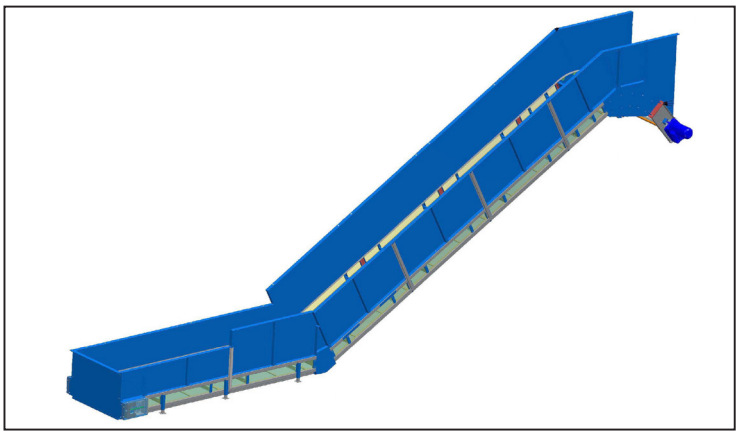

Transportör med gummimatta och kedjedrift

Teknik

- Bredder från 500 till 2500 mm.
- Längder efter kundens önskemål.
- Drivmotor från kända motorleverantörer.
- Godkända nödstoppslösningar.

RULLSTÄLLSTRANSPORTÖRER

Produktbeskrivning

Rullställstransportörer används till material som flis, spån och aska inom industrin.

Transportörerna kan anpassas för olika typer av material med t.ex. olika gummimattor och bredder.

Gummimattan har låg friktion vilket möjliggör att man kan tillverka den i långa längder.

Transportörerna är konstruerade så att man enkelt kan montera en överbandsmagnet ovanför drivrullen.

Optioner

- Driv- och vändrulle i icke magnetiskt material.
- Täckning av stigardelen.
- Frekvensstyrning.
- Centralsmörjning.

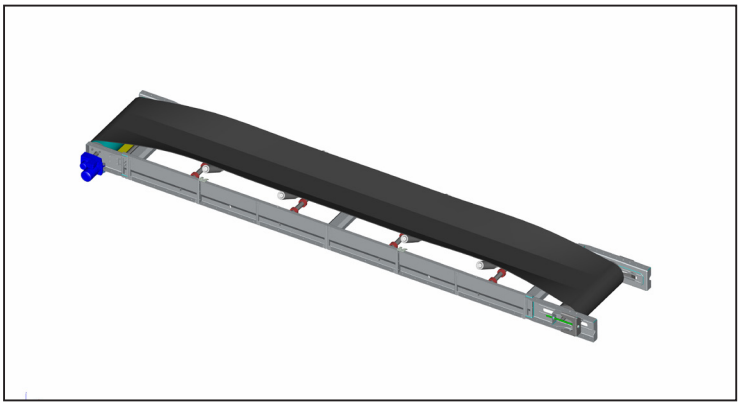

Transportör med gummimatta och rullställ

Teknik

- Bredder från 400 till 1500 mm.
- Längder efter kundens önskemål.
- Drivmotor från kända motorleverantörer.
- Traktormönstrad matta.
- Tillverkas med 30° vinklade rullställ.
- Godkända nödstoppslösningar.

Transportörer

SKRAPTRANSPORTÖRER

Produktbeskrivning

Skraptransportörer är främst avsedd för att transportera återvinningsmaterial som returpapper och plast.

Om andra återvinningsmaterial skall bearbetas kan transportörerna lätt anpassas för dessa.

Återvinningsmaterialet förs framåt på ett plant underlag med hjälp av medbringare i en jämn hastighet.

Transportörerna är placerade på golvet och består av en stålstomme, kedjor, medbringare, kedjehjul, elmotor med växellåda.

Optioner

- Säkerhetssystem.
- Täckning av stigardelen.
- Frekvensstyrning.
- Centralsmörjning.

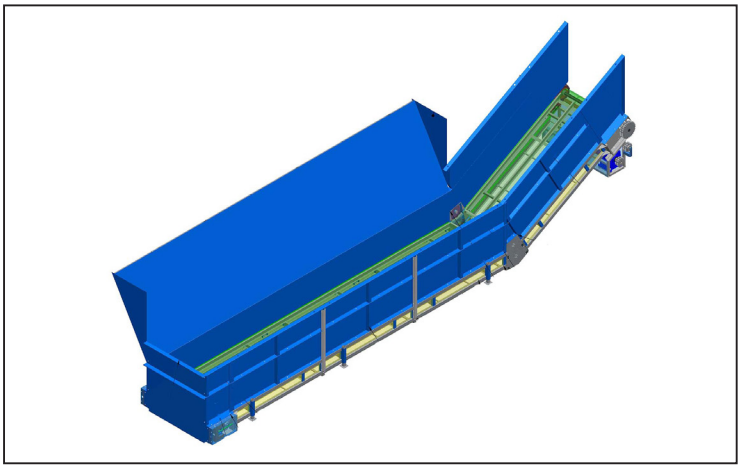

Skraptransportör med medbringare och kedjedrift

Teknik

- Bredder från 400 till 2000 mm.
- Längder efter kundens önskemål.
- Drivmotor från kända motorleverantörer.
- Traktormönstrad matta.
- Godkända nödstoppslösningar.

LAMELLTRANSPORTÖRER

Produktbeskrivning

Lamelltransportörer används för transporter av olika typer av material för återvinning. Transportbandet som är tillverkat av stållameller lämpar sig för tuffare miljöer där kraven på driftsäkerhet är hög.

Transportörerna är konstruerade och byggd i moduler för att underlätta frakten och korta ledtiderna vid tillverkningen.

Transportörerna består av tre huvuddelar: bunkerdel, stigardel och motormodul.

Lutningen kan varieras på böjar och svanhalsar så att transportören lätt kan anpassas till en befintlig anläggning.

Optioner

- Variabel hastighetsstyrning med lasergivare.
- Täckning av stigardelen.
- Frekvensstyrning.

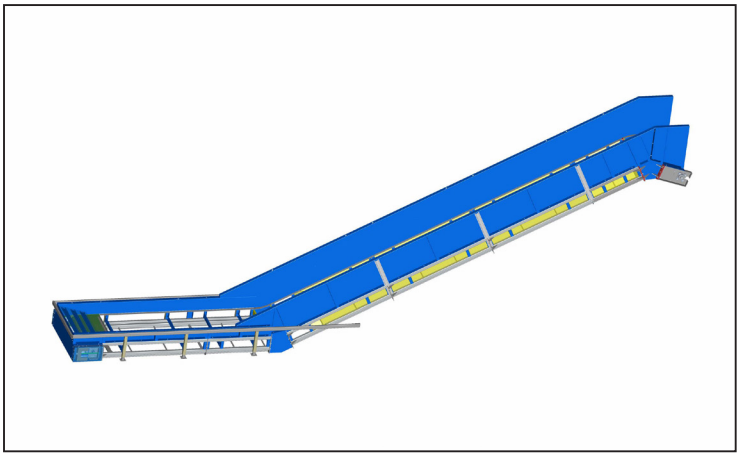

Transportör med stållameller och kedjedrift

- Centralsmörjning.

Teknik

- Bredder från 500 till 2500 mm.
- Längder efter kundens önskemål.
- Drivmotorer från kända motorleverantörer.
- Godkända nödstoppslösningar.

Transportörer

KVARNTRANSPORTÖRER

Produktbeskrivning

Kvarntransportörer används till stationära återvinningskvarnar och anpassas för vilken typ av material som skall bearbetas.

Transportörerna är konstruerade så att man enkelt kan montera en överbandsmagnet ovanför drivrullen.

De tillverkas med plan botten med tätning mot sidorna. Plåttäckningen är i sektioner med handtag för enkel avtäckning.

Optioner

- Driv- och vändrulle i icke magnetiskt material.
- Täckning av stigardelen.
- Frekvensstyrning.
- Säkerhetssystem.

Teknik

- Bredder från 400 till 1000 mm.

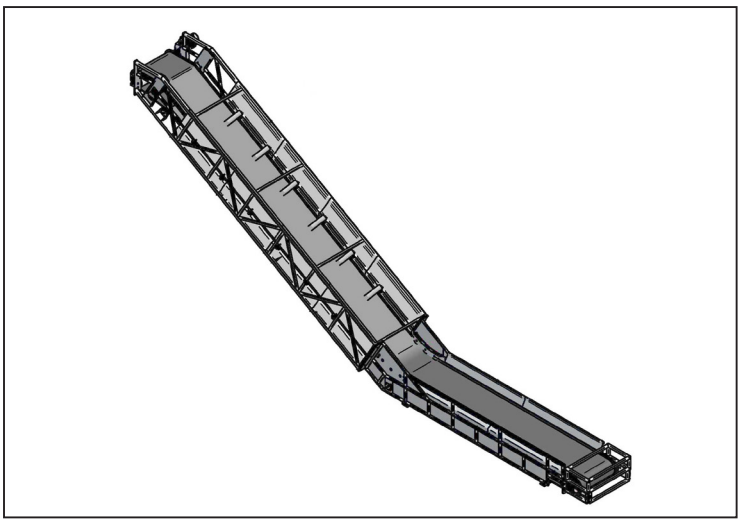

Kvarntransportör med gummimatta och rullställ

- Längd efter kundens önskemål.
- Drivmotor från kända motorleverantörer.
- Traktormönstrad matta.
- Stigarbandet tillverkas med 30° vinklade rullställ.
- Godkända nödstoppslösningar.

LAST OCH LOSSNINGSSYSTEM FÖR STORA VOLYMER

Produktbeskrivning

Lossningssystem för stora volymer har bandtransportörer för olika material.

De har en lagringsficka på 100 m³ som töms på 7 minuter.

Kapaciteten kan enkelt justeras.

Teknik

- Bredden 1000 mm.
- Längden bestäms efter kundens önskemål.
- 2 st 7,5 kW växelmotorer.
- 1 st 22 kW frekvensstyrning.

Transportörer för stora volymer

PROD4 TP 2016-01

Borins AB
Forsavägen 20
SE-82530 Iggesund
Sweden

Telefon
+46 (0) 650 30181
E-mail
info@borinsab.com

Internet
www.borinsab.com
www.facebook.com/borinsab

Alla funktioner och produktspecifikationer kan komma att ändras utan föregående meddelande eller andra förpliktelser. © Borins AB